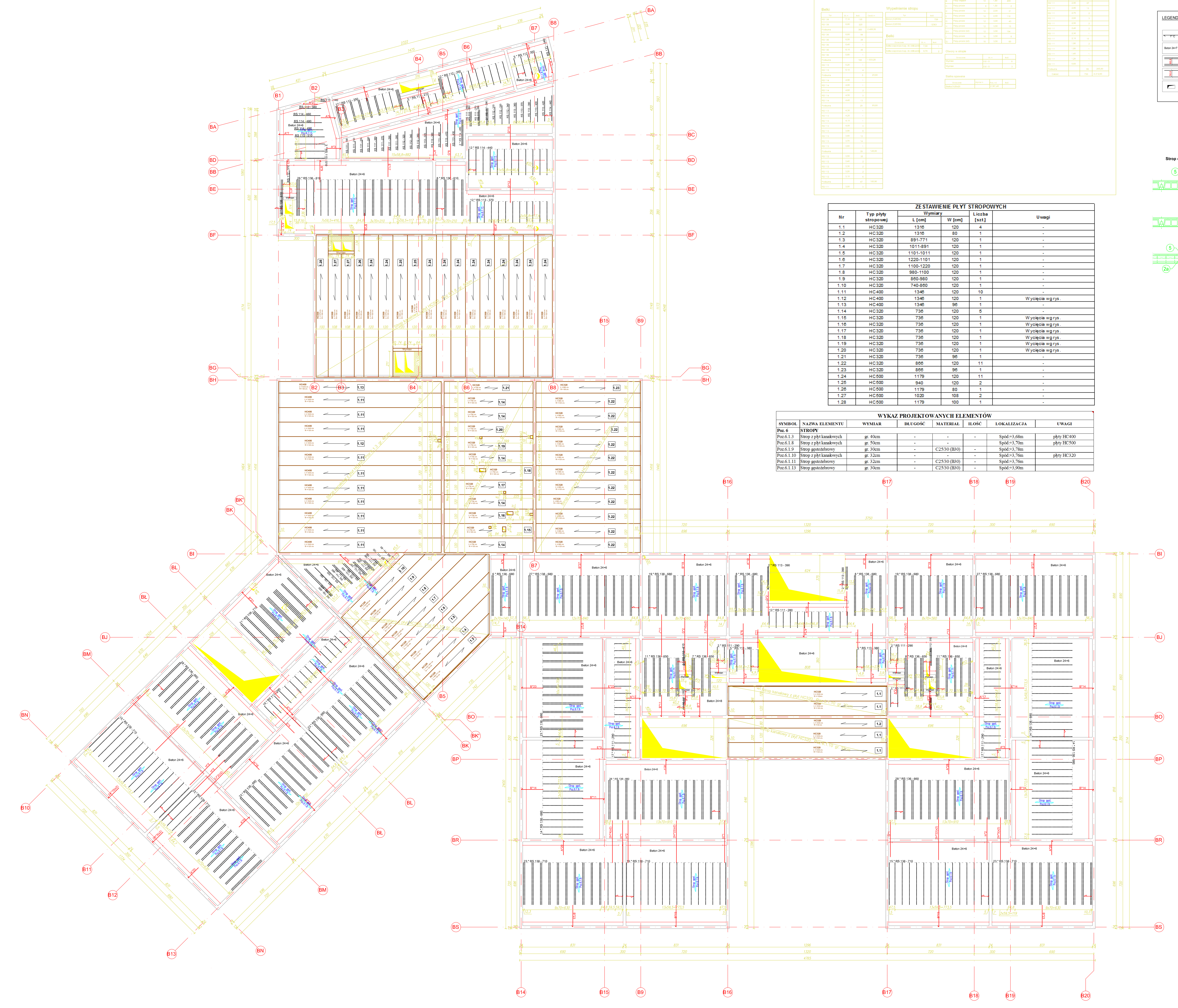

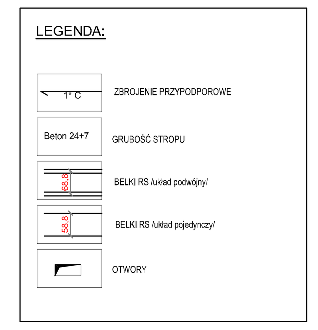

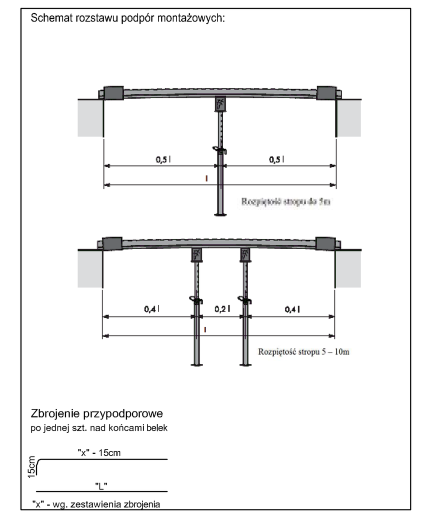

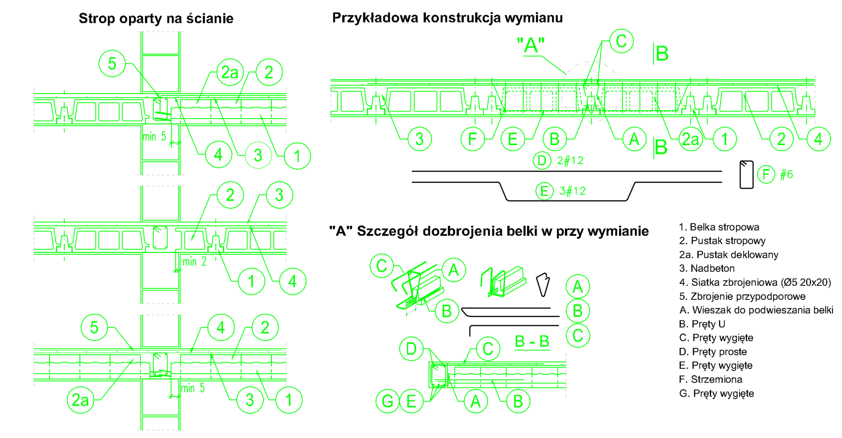

ZESTAWIENIE PŁYT STROPOWYCH

Nr	Typ płyty stropowej	Wymiary L [cm]	Wymiary W [cm]	Liczba [szt]	Uwagi
1.1	HC320	1316	120	4	-
1.2	HC320	1316	80	1	-
1.3	HC320	891-771	120	1	-
1.4	HC320	1011-891	120	1	-
1.5	HC320	1101-1011	120	1	-
1.6	HC320	1220-1101	120	1	-
1.7	HC320	1100-1220	120	1	-
1.8	HC320	980-1100	120	1	-
1.9	HC320	860-980	120	1	-
1.10	HC320	740-860	120	1	-
1.11	HC400	1346	120	10	-
1.12	HC400	1346	120	1	Wycięcia wg rys.
1.13	HC400	1346	96	1	-
1.14	HC320	736	120	5	-
1.15	HC320	736	120	1	Wycięcia wg rys.
1.16	HC320	736	120	1	Wycięcia wg rys.
1.17	HC320	736	120	1	Wycięcia wg rys.
1.18	HC320	736	120	1	Wycięcia wg rys.
1.19	HC320	736	120	1	Wycięcia wg rys.
1.20	HC320	736	120	1	Wycięcia wg rys.
1.21	HC320	736	96	1	-
1.22	HC320	866	120	11	-
1.23	HC320	866	96	1	-
1.24	HC500	1179	120	11	-
1.25	HC500	940	120	2	-
1.26	HC500	1179	80	1	-
1.27	HC500	1020	108	2	-
1.28	HC500	1179	100	1	-

WYKAZ PROJEKTOWANYCH ELEMENTÓW

SYMBOL	NAZWA ELEMENTU	WYMIAR	DŁUGOŚĆ	MATERIAŁ	ILOŚĆ	LOKALIZACJA	UWAGI
Poz. 6	STROPY						
Poz.6.1.3	Strop z płyt kanałowych	gr. 40cm	-	-	-	Spód:+3,68m	płyty HC400
Poz.6.1.8	Strop z płyt kanałowych	gr. 50cm	-	-		Spód:+3,70m	płyty HC500
Poz.6.1.9	Strop gęstożebrowy	gr. 30cm	-	C25/30 (B30)	-	Spód:+3,78m	
Poz.6.1.10	Strop z płyt kanałowych	gr. 32cm	-	-	-	Spód:+3,76m	płyty HC320
Poz.6.1.11	Strop gęstożebrowy	gr. 32cm	-	C25/30 (B30)	-	Spód:+3,76m	
Poz.6.1.13	Strop gęstożebrowy	gr. 30cm	-	C25/30 (B30)	-	Spód:+3,90m	

MONTAŻ STROPÓW:

1. Rozkładanie belek i pustaków deklowanych w celu uzyskania odpowiednich rozstawów.
Belki należy rozkładać zgodnie z rysunkiem z zachowaniem min. oparć:
- 2cm - oparcie w podciągach,
- 5cm - ściany ceramiczne,
- 7cm - ściany z betonu komórkowego,
- 7cm - stare mury.
2. Ustawienie podpór montażowych z zachowaniem ujemnej strzałki ugięcia w wielkości L/500.
3. Wykonanie deskowań i zbrojenia otworów w stropie.
4. Rozłożenie pustaków
RP 7, 12, 15, 16, 20, 24 lub 25 na całej powierzchni stropu.
Pustaki można docinać i opierać bezpośrednio na ścianie. Nie ma konieczności wykonywania żeber rozdzielczych.
5. Dozbrojenie stropu
Na całej powierzchni należy rozłożyć siatkę (o 5.0 mm 20x20 cm). Nad końcem każdej belki należy górą ułożyć pręt zagięty do wieńca lub prosty nad podporą pośrednią (rodzaj stali: AIIIN).
6. Betonowanie stropu
Strop należy zabetonować betonem C25/30 (B30) jako jednorazową operację, unikając koncentracji betonu.

UWAGI:
- Postępować zgodnie z zaleceniami i instrukcjami producenta stropu.
- Wymiary zewnętrzne podano w cm, rozstawy belek podano w cm.
- Rozpatrywać łącznie ze schematami konstrukcji, projektem architektonicznym i projektami branżowymi.
- Pozostałe elementy konstrukcyjne jek wieńce, podciągi, wylewki żelbetowe itp. wykonać zgodnie ze szczegółowymi rysunkami tych elementów.
- Strop projektuje się o odporności ogniowej REI30, bez konieczności tynkowania od spodu stropu.

Uwagi do konstrukcji stropu z płyt HC500, HC400, HC320

1. Należy zapewnić odpowiednią nośność konstrukcji w miejscu oparcia stropu stosowanie do obciążeń, zgodnie z dokumentacją producenta płyt stropowych
2. Nominalne oparcie płyt stropowych: HC500=150mm, HC400=100mm, HC320=100,150mm
3. Grubości ścian oraz izolacji zgodnie z rzutami budynku
4. Wszystkie elementy żelbetowe monolityczne: słupy, podciągi, wylewki, belki ukryte i nadproża - zgodnie z rysunkami szczegółowymi tych elementów
6. Przewody wentylacyjne, spalinowe i dymowe wykonać zgodnie z projektem wykonawczym
7. W przypadku obciążenia stropu ciężkimi ściankami - strop należy ponownie poddać analizie obliczeniowej i przeprojektować
8. Dodatkowe otwory, nie uwzględnione na rysunkach, należy wykonywać zgodnie z dokumentacją producenta i nie mogą one zmniejszać nośności stropu
9. Dodatkowe wycięcia można wykonać na budowie, zgodnie z dokumentacją i wytycznymi producenta płyt stropowych
10. Należy zaślepić kanały w miejscach wykonywania węzłów bocznych, wymianów, dodatkowych zbrojeń płyt, a także innych miejscach, w których może dojść do wypełenienia kanałów płyty betonem
11. Stosowane oraz projektowane materiały, a także systemy budowlane powinny odpowiadać wymogom podanym w instrukcjach producenta i kartach technicznych
12. Wszelkie niezgodności projektu z instrukcjami producentów, kartami technicznymi materiałów i systemów budowlanych należy niezwłocznie zgłosić projektantowi konstrukcji
13. Wszelkie stwierdzenie niezgodności założeń projektowych ze stanem faktycznym powinno skutkować przerwaniem prac i zawiadomieniem projektanta konstrukcji
14. Wszystkie roboty budowlane i montażowe oraz ich odbiór należy przeprowadzić zodnie z instrukcją: "Warunki techniczne wykonania i odbioru robót budowlano-montażowych", pod nadzorem osoby uprawnionej, zgodnie ze sztuką budowlaną, przepisami BHP i PPOŻ
15. Rysunek rozpatrywać łącznie z projektem architektury oraz projektami branżowymi
16. Ściany nie podpierające dylatować od dolnej powierzchni stropu

SCHEMAT KONSTRUKCJI STROPÓW NAD PARTEREM
- CZĘŚĆ B BUDYNKU

UWAGA:
1. Beton: C25/30
2. Stal zbrojeniowa: zbrojenie główne: A-IIIN (B500SP)
strzemiona: A-IIIN (B500A)
3. Strop: gęstożebrowy na belkach sprężonych gr. 30cm oraz 32cm.
4. Wymiary zewnętrzne na rysunku podano w centymetrach, rozstawy belek podano w centymetrach.

±4,08 = 5,00m n.p.W.

UWAGA:
1. Rysunek rozpatrywać łącznie z pozostałymi rysunkami konstrukcji oraz z projektem architektonicznym i instalacyjnymi.
2. Wszelkie przejścia instalacyjne weryfikować z projektami branżowymi.
3. Nad parterem projektuje się strop gęstożebrowy na belkach sprężonych gr. 30cm i 32cm oraz z płyt kanałowych gr. 32cm, 40m i 50cm.
4. Strop projektuje się o odporności ogniowej REI30
5. Przy doborze producenta stropu gęstożebrowego należy sprawdzić nośność stropu zgodnie z zestawieniem obciążeń zawartym na schematach obciążeń.
6. Zestawienia elementów pokazano w tabelce na rysunku.
7. Rzędne, które nie zostały odniesione do strony elementu, dotyczą dolnej krawędzi elementu w odniesieniu do "0" budynku.
8. Projektowana rzędna stropu (góra): +4,08 =9,08 m n.p.W.
9. Pozostałe elementy konstrukcyjne jek wieńce, podciągi, wylewki żelbetowe itp. wykonać zgodnie z pozostałymi rysunkami konstrukcji.
10. W razie kolizji strzemion podciągu z belką stropową, rozsunąć zbrojenie a w strefie przy belkach dogęścić tak by liczba strzemion nie uległa zmianie.

EKOBUD
PRZEDSIĘBIORSTWO PROJEKTOWO-BUDOWLANE "EKOBUD" s.c.
Dmosin Drugi nr 89 B, 95-061 Dmosin
PRACOWNIA PROJEKTOWA:
93-312 Łódź, ul. Tuszyńska 155

" UTWÓR CHRONIONY PRAWEM AUTORSKIM - WSZELKIE PRAWA ZASTRZEŻONE "

PROJEKT:	Budowa zespołu szkolno- przedszkolnego w rejonie ul. Jana Nowaka- Jeziorańskiego wraz z niezbędną infrastrukturą techniczną		
LOKALIZACJA INWESTYCJI:	ul. Jana Nowaka- Jeziorańskiego 03-841 Warszawa działka nr ew. 40/3, 37/2 oraz 40/1, 1/4, 28/4, 35 jednostka ew.: 146507_8 Praga Południe obręb: 3-05-23, 3-06-07 Praga Południe		
TYTUŁ RYSUNKU:	SCHEMAT KONSTRUKCJI STROPÓW NAD PARTEREM - CZĘŚĆ B BUDYNKU		SKALA: 1:100 DATA: 05.2017
BRANŻA:	KONSTRUKCJA	PODPIS:	FAZA: P/W
PROJEKTANT:	mgr inż. Ewa Owczarek	upr. bud 141/00/WŁ w spec. konstrukcyjno-budowlanej bez ograniczeń	NR RYSUNKU: K/21
ASYSTENT PROJ.:	mgr inż. Justyna Kmieciak		
ASYSTENT PROJ.:	mgr inż. Paulina Antoniak		
SPRAWDZAJĄCY:	mgr inż. Romuald Chomiczewski	upr. bud 413/73/ŁW w spec. konstrukcyjno-budowlanej bez ograniczeń	NR STRONY: K62